正面

料号：
SP26说明书（英语+希腊语+罗马尼亚语），
材质:80克书纸 单黑印刷 ，
尺寸：60*90mm，风琴折

RIVERSONG
USER MANUAL

Jazz L8 (SP26)
Wireless Bluetooth Speaker
Please read this instruction manual carefully before using the product, and store it appropriately.

www.riversongtech.com

RIVERSONG TECHNOLOGY CO., LTD.
Address： No. 1108 Tower B, Tian'an High-Tech Plaza Phase 1, Futian District, Shenzhen, Guangdong
Official website： www.riversongtech.com

WELCOME

Thank you for choosing this RIVERSONG product. With our wireless speaker's ultra-light weight and stylish design, you can enjoy the best music and call experience anywhere at any time.

WIRELESS TECHNOLOGY

Enjoy your music without interruption with the latest Bluetooth 5.3 wireless protocol. With wireless connection, you can stay on music without touching your phone. Note that the maximum distance between your phone and the wireless speaker should be no more than 10 meters (about 30 feet). Wireless connections can be affected by physical obstructions or interference from other electronic devices.

CONNECT YOUR DEVICE

• Please place your Bluetooth speaker within 1 meter of your phone.
• Press and hold the multifunction button to turn on the Bluetooth speaker, then turn on Bluetooth on your phone, find the Bluetooth name "Jazz L8", and tap Connect.
• The Bluetooth speaker will chime to indicate the successful pairing.

OPERATING GUIDE

①Answer/Hang up: short press once to answer the call, short press again to hang up the call, long press to reject the call.
②Multifunction button: Press once to play/pause
③Volume-: Long press to play previous track, press once to decrease the volume.
④Indicator light
⑤Type-C charging port
⑥On/Off: long press to turn on or off
⑦Volume +: Long press to play next track, press once to increase the volume
⑧Microphone

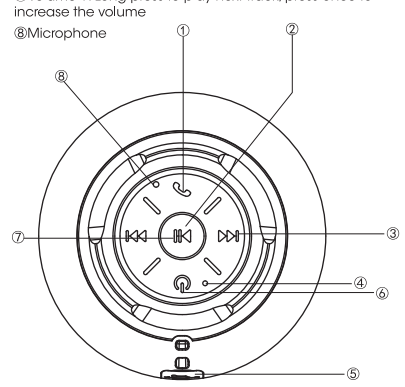

TWS Mode:

If you have two Riversong Jazz L8 speakers, you can pair them with each other to enjoy stereo sound. Choose one turn on and connect it to the device. Take out another Bluetooth speaker, press and hold the "②" button, and hear the prompt tone played by the speaker. Now the two devices are connected to each other. (If the speaker does not pair within 30 seconds, please try again).

Long press the "②" button to disconnect from TWS mode

Note:

TWS mode requires that both speakers be this model.

Lights:

1. The Bluetooth speaker will beep to alert you when its battery is running low.
2. The red indicator light stays on during charging.
The blue indicator light stays on when the speaker is fully charged.
3. Please charge your device using a DC-5V charger with a Type-c connector.

Please note that the maximum supported voltage is DC 5 V.

FAQ

Why can't I find the Bluetooth speaker on my phone?
It may be because the Bluetooth speaker is powered off, or your phone's wireless Bluetooth capability is experiencing some is sues.

1.Restart the speaker and search for the Bluetooth speaker in the device again to connect.

2. Restart your phone and connect again.

NOTE
Once the Bluetooth speaker enters pairing mode, you should complete pairing within 5 minutes. Otherwise, the Bluetooth speaker will automatically power off.

Why can't the Bluetooth speaker connect to my phone using the wireless connection feature?

It may be because the wireless connection feature on your device is not turned on, your speaker is connected to another device, or the Bluetooth speaker is still in pairing mode.

1. Please check if the wireless connection feature on your device is turned on.
2. Please check and confirm that your Bluetooth speaker is not connected to another device.
3. Please check if your Bluetooth speaker is in pairing mode.

Why can't I hear any sound from the Bluetooth speaker?

It may be because the volume of the Bluetooth speaker is set to the lowest level, the Bluetooth speaker has not successfully connected with your phone, or your Bluetooth speaker is not within the working range for wireless connection.

1. Adjust the volume on your phone.
2. Pair with the phone again.
3. Please keep the Bluetooth speaker within 10 meters of your phone to ensure the normal operation of the wireless connection.

NOTE
When your Bluetooth speaker and phone are being paired or connected, do not do anything else with either device. Why isn't the red indicator light on during charging?

It may be because you haven't used the Bluetooth speaker for a long time.
Please continue charging the Bluetooth speaker.
The red indicator light should turn on within 30 minutes.

NOTE
Overcharging the Bluetooth speaker or exposing it to a high temperature environment may reduce battery capacity and lifespan.

Why is the call quality poor over the Bluetooth speaker?

It may be because the mobile network signal is poor, or the Bluetooth speaker is not within the working range for wireless connection.

1. Confirm that the mobile network signal is good.
2. Please confirm that the Bluetooth speaker is no more than 10 meters from your phone, and check if there are any major obstacles that might be interfering with the connection.

SPECIFICATION

Product name: Jazz L8
Model: SP26
Bluetooth version: V5.3
Connection distance: 10m
Frequency response: 180Hz-18KHz
Speaker size: Ø52mm
Impedance: 4Ω±15%
Power output: 3W
Battery capacity: 800mAh
Input voltage: 5V⎓800mA
Playback time: ~8h (volume at 70%)
Charging port: Type-C

RIVERSONG
USER MANUAL

Jazz L8 (SP26)
Ασύρματο Ηχείο Bluetooth
Διαβάστε προσεκτικά αυτό το εγχειρίδιο οδηγιών πριν χρησιμοποιήσετε το προϊόν και φυλάξτε το κατάλληλα.

www.riversongtech.com

RIVERSONG TECHNOLOGY CO., LTD.
Address： No. 1108 Tower B, Tian'an High-Tech Plaza Phase 1, Futian District, Shenzhen, Guangdong
Official website： www.riversongtech.com

ΚΑΛΩΣ ΗΡΘΑΤΕ

Σας ευχαριστούμε που επιλέξατε αυτό το προϊόν RIVERSONG. Αυτό το μοντέρνο, εξαιρετικά ελαφρύ ασύρματο ηχείο σάς επιτρέπει να απολαμβάνετε την καλύτερη εμπειρία μουσικής και φωνητικών κλήσεων οποιαδήποτε στιγμή οπουδήποτε.

ΑΣΥΡΜΑΤΗ ΤΕΧΝΟΛΟΓΙΑ

Απολαύστε τη μουσική σας αδιάκοπα με το πιο σύγχρονο ασύρματο πρωτόκολλο Bluetooth 5.3. Η ασύρματη σύνδεση σάς επιτρέπει να απολαμβάνετε τη μουσική ή τις κλήσεις σας χωρίς να αγγίζετε το τηλέφωνό σας. Σημειώστε ότι η μέγιστη απόσταση ανάμεσα στο τηλέφωνο και το ασύρματο ηχείο δεν πρέπει να είναι μεγαλύτερη από 10 μέτρα (περίπου 30 πόδια). Η ασύρματη σύνδεση μπορεί να επηρεαστεί από φυσικά εμπόδια ή παρεμβολές από άλλες ηλεκτρονικές συσκευές.

ΣΥΝΔΕΣΤΕ ΤΗ ΣΥΣΚΕΥΗ ΣΑΣ

• Τοποθετήστε το ηχείο Bluetooth σε απόσταση έως 1 μέτρο από το τηλέφωνό σας.
• Πατήστε παρατεταμένα το κουμπί πολλαπλών λειτουργιών για να ενεργοποιήσετε το ηχείο Bluetooth, στη συνέχεια ενεργοποιήστε τη λειτουργία Bluetooth στο τηλέφωνό σας, βρείτε το όνομα "Jazz L8" στις συνδέσεις Bluetooth και πατήστε Connect.
• Το ηχείο Bluetooth θα κουδουνίσει για να σημάνει την επιτυχή σύζευξη.

ΟΔΗΓΟΣ ΛΕΙΤΟΥΡΓΙΑΣ

① Απάντηση/τερματισμός κλήσης: πατήστε σύντομα μία φορά για να απαντήσετε στην κλήση, πατήστε ξανά σύντομα για να τερματίσετε την κλήση, πατήστε παρατεταμένα για να απορρίψετε την κλήση
② Πλήκτρο πολλαπλών λειτουργιών: Πατήστε μία φορά για αναπαραγωγή/παύση
③ Ένταση ήχου-: Πατήστε παρατεταμένα για να αναπαράγετε το προηγούμενο κομμάτι, πατήστε μία φορά για να μειώσετε την ένταση του ήχου
④ Ενδεικτική λυχνία
⑤ Θύρα φόρτισης τύπου C
⑥ On/Off: παρατεταμένο πάτημα για ενεργοποίηση ή απενεργοποίηση
⑦ Ένταση ήχου+: Πατήστε παρατεταμένα για να αναπαραχθεί το επόμενο κομμάτι, πατήστε μία φορά για να αυξήσετε την ένταση του ήχου
⑧ Μικρόφωνο

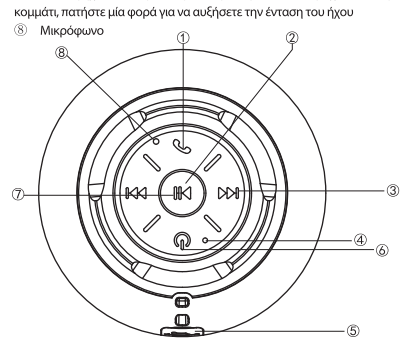

TWS Mode:

Λειτουργία TWS:
Εάν έχετε δύο ηχεία Riversong Jazz L8, μπορείτε να τα συνδέσετε μεταξύ τους για να απολαύσετε στερεοφωνικό ήχο. Επιλέξτε ένα από αυτά και συνδέστε το στη συσκευή. Πάρτε ένα δεύτερο ηχείο Bluetooth, πατήστε παρατεταμένα το κουμπί "②" και ακούστε τον ήχο προτροπής που αναπαράγεται από το ηχείο. Τώρα οι δύο συσκευές είναι συνδεδεμένες μεταξύ τους. (Εάν το ηχείο δεν συνδεθεί εντός 30 δευτερολέπτων, ξαναπροσπαθήστε).

Πατήστε παρατεταμένα το "②" για να αποσυνδεθείτε από τη λειτουργία TWS.

Σημείωση:

Η λειτουργία TWS απαιτεί και τα δύο ηχεία να είναι το ίδιο μοντέλο.

Λυχνίες:

1.Το ηχείο Bluetooth θα συνεχίσει να σας ειδοποιεί όταν η μπαταρία του εξαντλείται.
2.Η κόκκινη ενδεικτική λυχνία παραμένει αναμμένη κατά τη διάρκεια της φόρτισης. Η μπλε ενδεικτική λυχνία παραμένει αναμμένη όταν το ηχείο είναι πλήρως φορτισμένο.
3.Παρακαλείστε να φορτίζετε τη συσκευή σας χρησιμοποιώντας φορτιστή DC-5V με υποδοχή Type-C.

Λάβετε υπόψη ότι η μέγιστη υποστηριζόμενη τάση είναι 5V DC.

Συχνές ερωτήσεις :

Γιατί δεν μπορώ να βρω το μοντέλο του ηχείου Bluetooth στο τηλέφωνό μου;
Αυτό μπορεί να συμβαίνει επειδή το ηχείο Bluetooth είναι απενεργοποιημένο ή η λειτουργία ασύρματης σύνδεσης Bluetooth του τηλεφώνου σας αντιμετωπίζει κάποιο πρόβλημα.

1. Αφού απενεργοποιήσετε το ηχείο Bluetooth, πατήστε παρατεταμένα το κουμπί πολλαπλών λειτουργιών για να μπει σε λειτουργία σύζευξης.
2. Κάνετε επανεκκίνηση στο τηλέφωνό σας και συνδεθείτε ξανά.

Σημείωση:

Όταν το ηχείο Bluetooth βρίσκεται σε λειτουργία σύζευξης, θα πρέπει να ολοκληρώσετε τη σύζευξη μέσα σε 5 λεπτά. Διαφορετικά, το ηχείο Bluetooth θα απενεργοποιηθεί αυτόματα.

Γιατί το ηχείο Bluetooth δεν μπορεί να συνδεθεί με το τηλέφωνό μου μέσω της λειτουργίας ασύρματης σύνδεσης;

Αυτό μπορεί να συμβαίνει επειδή η ασύρματη λειτουργία στη συσκευή σας δεν είναι ενεργοποιημένη, το ηχείο σας είναι συνδεδεμένο σε άλλη συσκευή ή το ηχείο Bluetooth είναι ακόμη σε λειτουργία σύζευξης.
1. Ελέγξτε εάν είναι ενεργοποιημένη η λειτουργία ασύρματης σύνδεσης στη συσκευή σας.
2. Ελέγξτε και βεβαιωθείτε ότι το ηχείο Bluetooth δεν είναι συνδεδεμένο σε άλλη συσκευή.
3. Ελέγξτε εάν το ηχείο Bluetooth βρίσκεται σε λειτουργία σύζευξης.

Γιατί δεν ακούω κανέναν ήχο από το ηχείο Bluetooth;

Αυτό μπορεί να συμβαίνει επειδή η ένταση του ηχείου Bluetooth είναι χαμηλωμένη στο ελάχιστο, το ηχείο Bluetooth δεν έχει συνδεθεί επιτυχώς με το τηλέφωνό σας ή το ηχείο Bluetooth δεν βρίσκεται εντός του εύρους λειτουργίας της ασύρματης σύνδεσης.
1. Ρυθμίστε την ένταση στο τηλέφωνό σας.
2. Επαναλάβετε τη διαδικασία σύζευξης με το τηλέφωνο.
3. Διατηρήστε το ηχείο Bluetooth σε απόσταση έως 10 μέτρα από το τηλέφωνό σας για να διασφαλίσετε την κανονική λειτουργία της ασύρματης σύνδεσης.

Σημείωση:

Όταν το ηχείο Bluetooth και το τηλέφωνό σας βρίσκονται σε διαδικασία σύζευξης ή σύνδεσης, μην επιχειρήσετε κάποια άλλη λειτουργία με καμία από τις δύο συσκευές.

Γιατί δεν ανάβει η ενδεικτική λυχνία κατά τη διάρκεια της φόρτισης;
Αυτό μπορεί να συμβαίνει επειδή δεν έχετε χρησιμοποιήσει το ηχείο Bluetooth για μεγάλο χρονικό διάστημα.
Συνεχίστε να φορτίζετε το ηχείο Bluetooth. Η κόκκινη ενδεικτική λυχνία θα πρέπει να ανάψει εντός 30 λεπτών.

Σημείωση:

Η υπερφόρτιση του ηχείου Bluetooth ή η έκθεσή του σε περιβάλλον υψηλής θερμοκρασίας θα μειώσει την απόδοση και τη διάρκεια ζωής της μπαταρίας.

Γιατί η ποιότητα της κλήσης στο ηχείο Bluetooth δεν είναι καλή;

Αυτό μπορεί να συμβαίνει επειδή το δίκτυο κινητής τηλεφωνίας δεν έχει καλό σήμα ή το ηχείο Bluetooth δεν βρίσκεται εντός του εύρους λειτουργίας της ασύρματης σύνδεσης.
1. Βεβαιωθείτε ότι το σήμα του δικτύου κινητής τηλεφωνίας είναι καλό.
2. Βεβαιωθείτε ότι το ηχείο Bluetooth βρίσκεται σε απόσταση μικρότερη των 10 μέτρων από το τηλέφωνό σας και ελέγξτε επίσης ότι δεν υπάρχει κάποιο μεγάλο εμπόδιο που να προκαλεί παρεμβολή στη σύνδεση.

ΠΡΟΔΙΑΓΡΑΦΕΣ

Όνομα Προϊόντος: Jazz L8
Μοντέλο: SP26
Έκδοση Bluetooth: V5.3
Απόσταση σύνδεσης: 10m
Απόκριση εύρους συχνότητας: 180Hz-18KHz
Μέγεθος ηχείου: Ø52mm
Εύρος Σύνθετης Αντίστασης: 4Ω±15%
Ισχύς Εξόδου: 3W
Χωρητικότητα μπαταρίας: 800mAh
Τάση εισόδου: 5V⎓800mA
Χρόνος Αναπαραγωγής Μουσικής: ~8 ώρες (ένταση στο 70%)
Θύρα φόρτισης: Type-C